Tecnofijaciones de Costa Rica S.A.
Cédula: 3101625644
Correo: contacto@tecnofijacionescr.com
Teléfono: 22568115
Costa Rica , San José (CR) , San José , Uruca

C CLAMP 3/8" UL/FM BC009-3/8 LIANXIANG

C CLAMP 3/8" UL/FM BC009-3/8 LIANXIANG

Descripción del producto

C CLAMP 3/8" UL/FM BC009-3/8 HEBEI

ACABADO : liso, galvanizado, galvanizado en caliente,

ARTÍCULO NO.	TALLA	A	Tamaño del perno
BC009-3 / 8	3/8	19	3 / 8x50
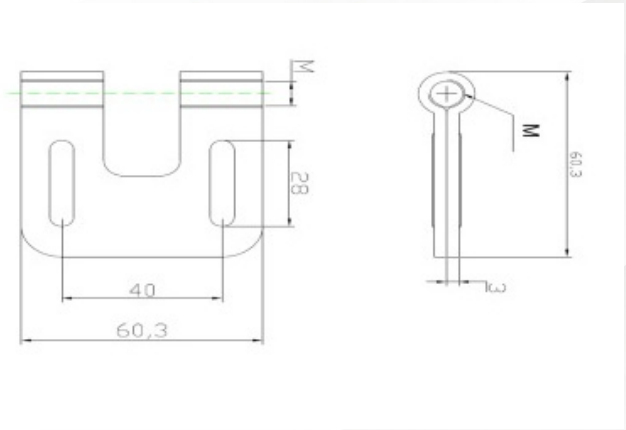
APROBACIONES: Cumple con la Sociedad de Normalización de Fabricantes (MSS) SP-58 y SP-69 (Tipo 1).Cumple con las especificaciones federales A A-1192A (Tipo 1). Cumple con Underwriters 'Laboratories (UL) y (cUL) (20161226-E484234), aprobado por UL y cUL de 3/8 "y 1/2"